ՄԵՏԱՂԱԿԱՆ ԱՂԲԱՐԿՂԻ ՃԱԿԱՏ Մ 1 : 200

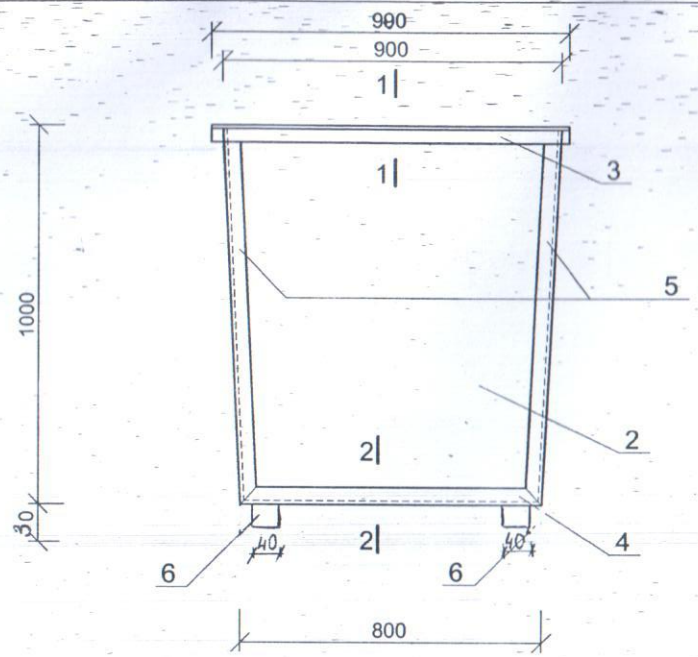

ՄԵՏԱՂԱԿԱՆ ԷԼԵՄԵՆՏՆԵՐԻ ՄԱՍՆԱԳԻՐ

Հ/Հ	ԱՆՀՐԱԺԵՇՏ ԵՅՈՒԹԵՐԻ ԱՆՎԱՆՈՒՄԸ	ՔԱՆԱԿ ՀԱՏ	ՄԵԿ ԷԼԵՄԵՆՏԻ ՔԱՇԸ	ԸՆԴՀ. ՔԱՇԸ
1.	ՄԵՏԱՂ. ԹԵՐԹ -800x800x2.5 մմ	1	12.56	12.56
2.	ՄԵՏԱՂ. ԹԵՐԹ -1000x900x2.5 մմ	4	17.7	70.8
3.	ՄԵՏԱՂ. ԱՆԿՅՈՒՆԱԿ -45x45x5 մմ, L=980 մմ	4	3.3	13.2
4.	ՄԵՏԱՂ. ԱՆԿՅՈՒՆԱԿ -45x45x5 մմ, L=800 մմ	4	2.7	10.8
5.	ՄԵՏԱՂ. ԱՆԿՅՈՒՆԱԿ -45x45x5 մմ, L=900 մմ	4	3.0	12.0
6.	ՄԵՏԱՂ. ԽՈՂՈՎԱԿ 30x3.0 մմ	4	0.1	0.4
	ԸՆԴԱՄԵՆԸ			119.76
7.	ՄԵՏԱՂԱԿԱՆ ԷԼԵՄԵՆՏՆԵՐԻ ՅՈՒՂԱՆԵՐԿՈՒՄ - 8.1 $մ^2$			

ՄԵՏԱՂԱԿԱՆ ԱՂԲԱՐԿՂԻ ՀԱՏԱԿԱԳԻԾ Մ 1 : 200

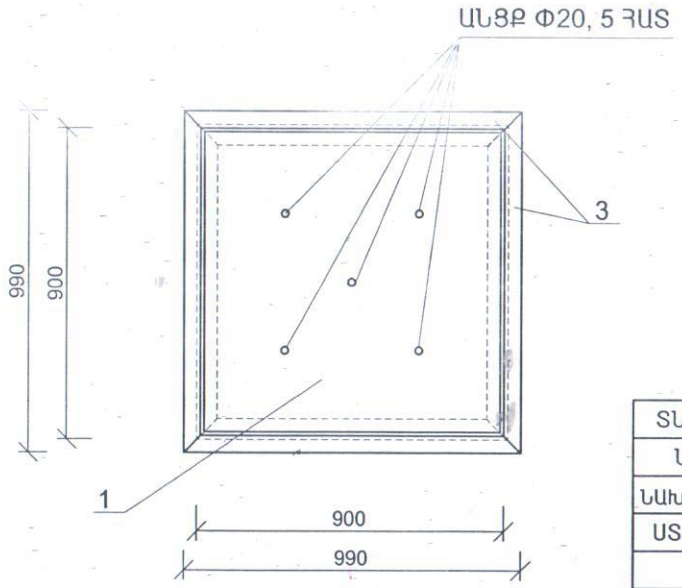

1 - 1 Մ 1 : 5

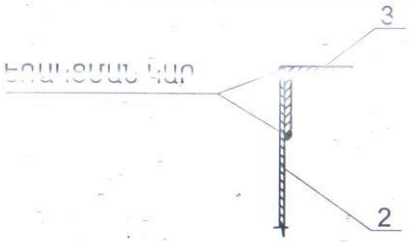

2 - 2 Մ 1 : 5

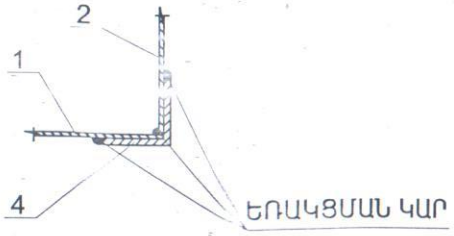

ԾԱՆՈԹՈՒԹՅՈՒՆ

1. ՄԵՏԱՂԱԿԱՆ ԷԼԵՄԵՆՏՆԵՐԻ ԵՌԿՑՈՒՄՆ ԻՐԱԿԱՆԱՑՆԵԼ Э-42 ՏԻՊԻ ԷԼԵԿՏՐՈԴՈՎ ԳՈՍՏ 14098-85
2. ԿԱՐԻ ԲԱՐՁՈՒԹՅՈՒՆԸ՝ 2.0 մմ

ՏՆՕՐԵՆ	Վ. ՎԵՔԻԼՅԱՆ				
Ն Գ Ի	Ա. ՀԱՐՈՒԹՅՈՒՆՅԱՆ				
ՆԱԽԱԳԾԵՑ	Վ. ԴԱՆԻԵԼՅԱՆ		ՓՈՒԼ	ԹԵՐԹ	ԹԵՐԹԵՐ
ՍՏՈՒԳԵՑ	Ս. ԹԱԴԵՎՈՍՅԱՆ		ԱՆ	ՃՇ -	
			ՄԵՏԱՂԱԿԱՆ ԱՂԲԱՐԿՂ	ՎԱՆԱՁՈՐԻ ՆԱԽԱԳԾՈՂ	